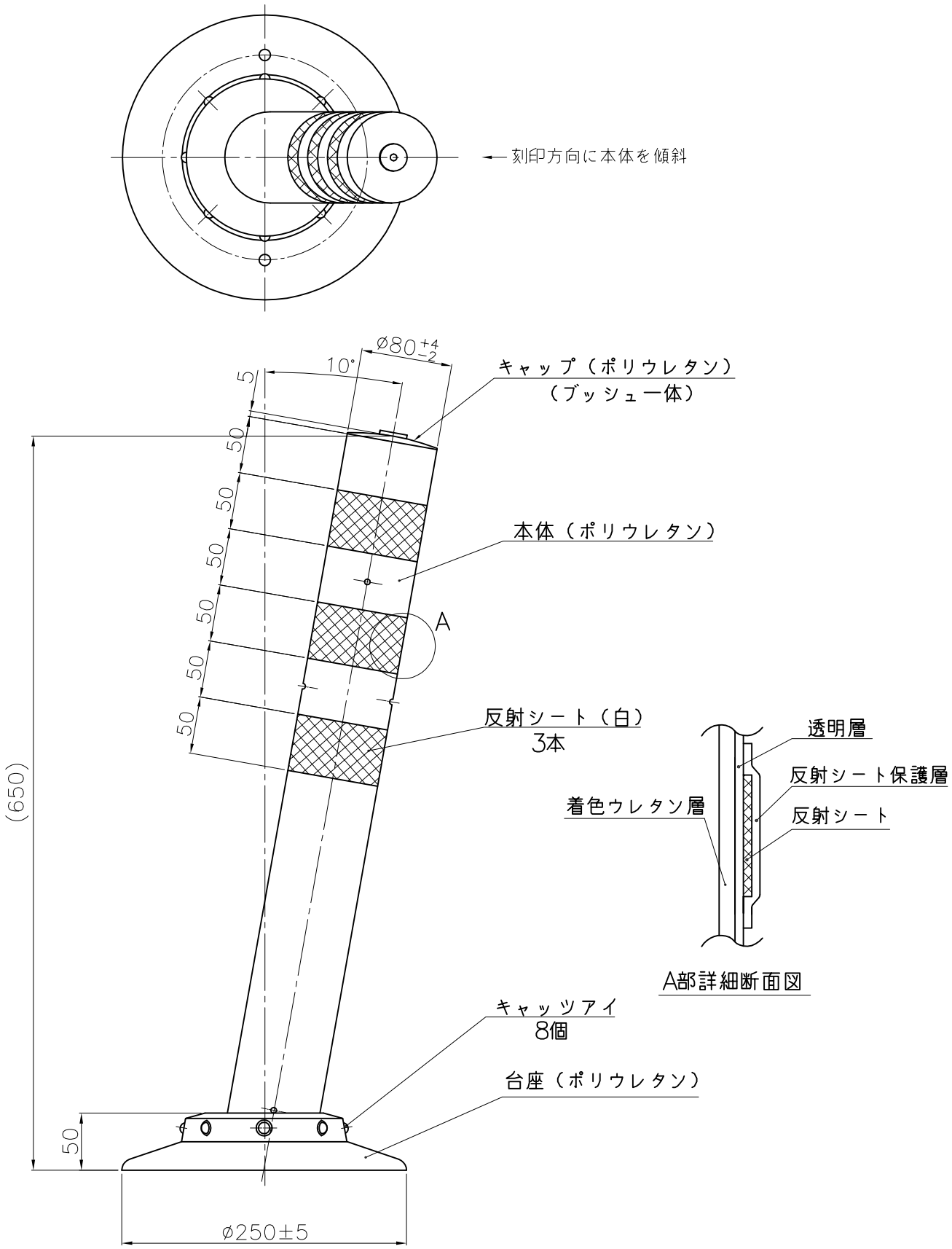

NOK株式会社

品　名	角度付ポストコーンNATタイプ	
型　式	図面番号	色
NAT−65−250−R10	FP60012−A0A	橙
NAT−65−250−M10	FP60017−A0A	緑